KSS50MFBP-A

液晶押え板の寸法図は、KSS50RFBP-A.pdfをご参照ください。

取付板 sus t1.5

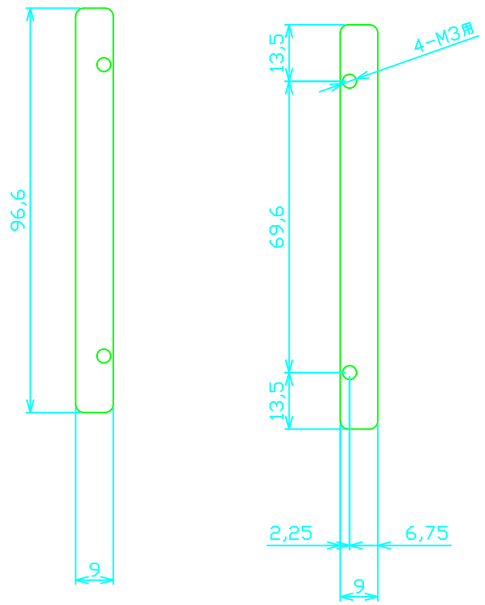

液晶押え板 AL t1.0

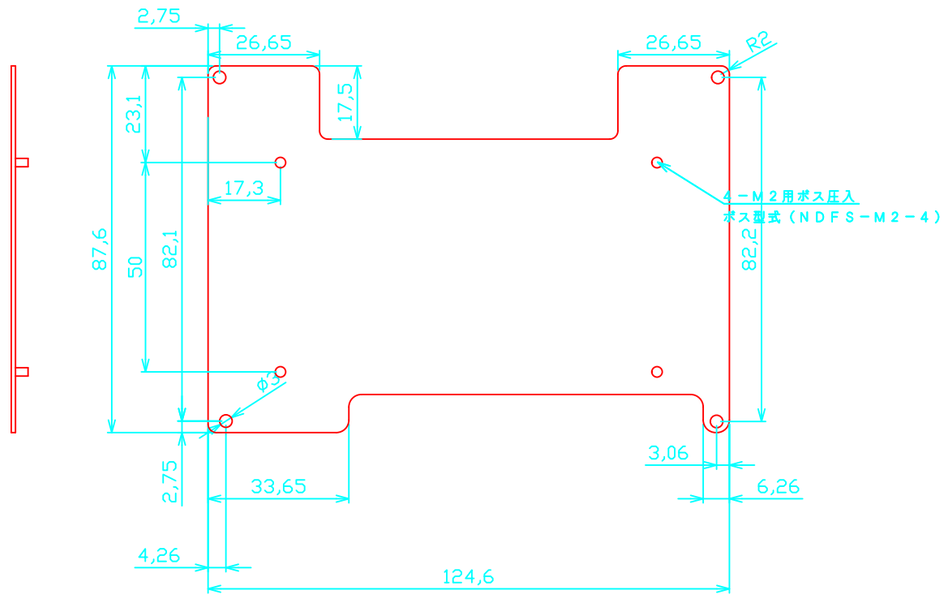
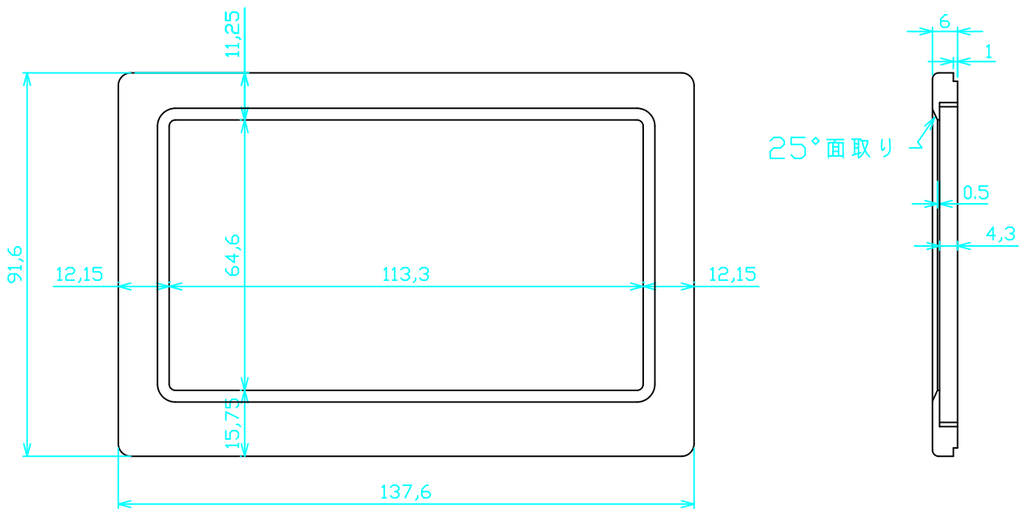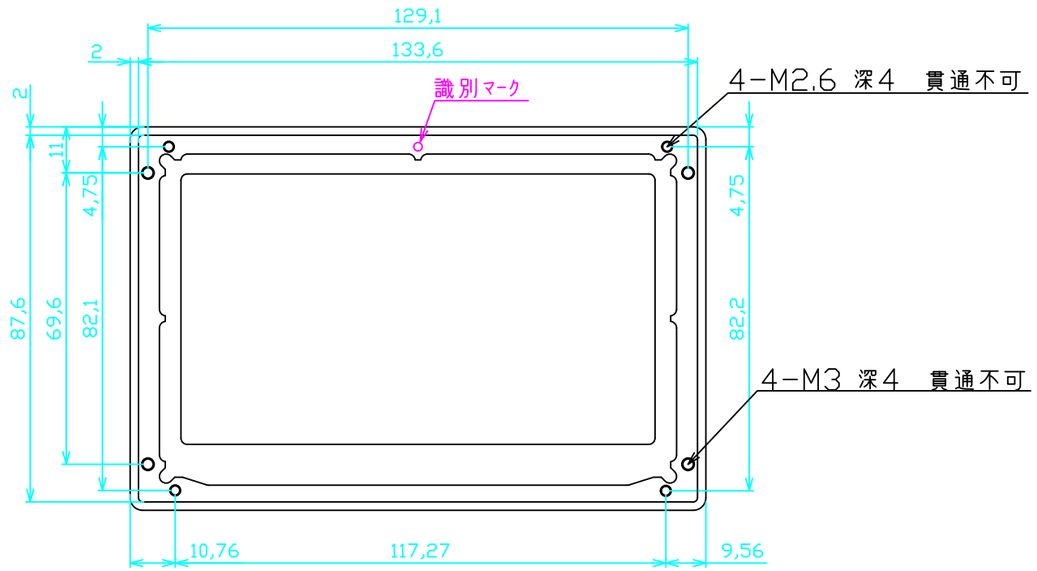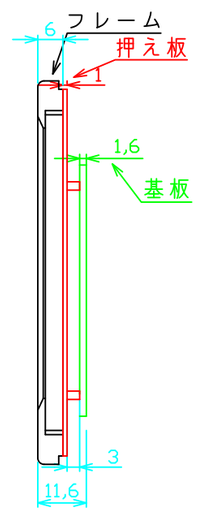
フレーム A5052 t6.0